VASCA 120

C/SPORTELLO

120 x 70 H.90 cm

DATI TECNICI
. Max contenuto d'acqua 270 L . Jets idromassaggio 8 . Jets airpool 10

DATI DIMENSIONALI
. Volume d'imballo 0.90 mc . Peso spedizione 50kg

CARATTERISTICHE ELETTRICHE
. Voltaggio 220 volt . Tensione 50 Hz . Potenza motore idromassaggio 0.80 hp
. Potenza assorbita idromassaggio 810 watt . Potenza motore airpool 0.90 hp
. Potenza assorbita airpool 700 watt . Stabilizzatore temperatura 1300 watt

ISTRUZIONI D'INSTALLAZIONE
Possibilità di installazione sia sx che dx
A monte dell'impianto idraulico si consiglia di installare dei rubinetti filtro.
AC Allaccio acqua calda nel caso di vasca provvista di rubinetteria
AF Allaccio acqua fredda nel caso di vasca provvista di rubinetteria
SC Scarico a terra consigliato
QE Allaccio alimentazione elettrica sezione minima del cavo 3 x 2,5 mmq lunghezza ml 2 circa. Predisporre l'allaccio elettrico QE solo quando necessario.
EM Allaccio rubinetteria muro

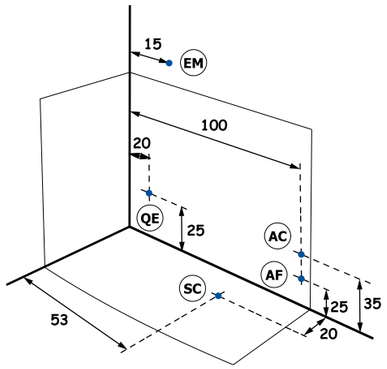

INSTALLAZIONE SX

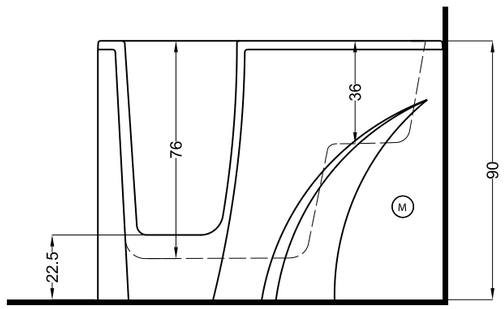

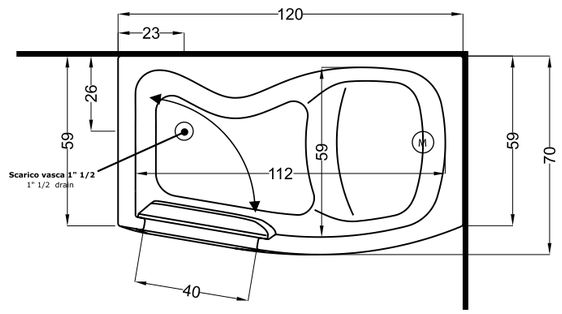

Le quotazioni sono in cm.

VASCA
Vasca senza rubinetteria **€ 3.080,00**

ACCESSORI SU RICHIESTA
Rubinetteria **€ 500,00**