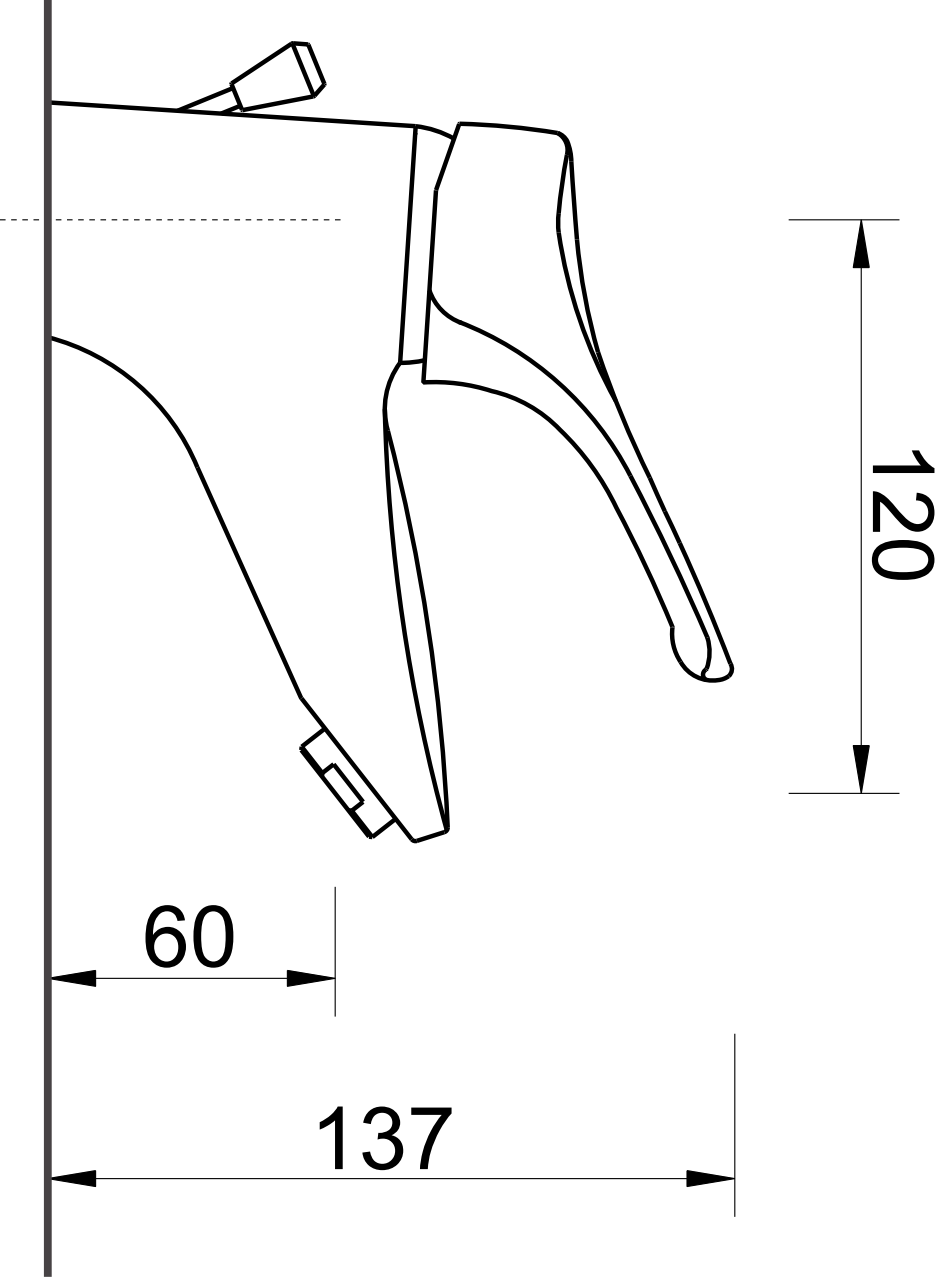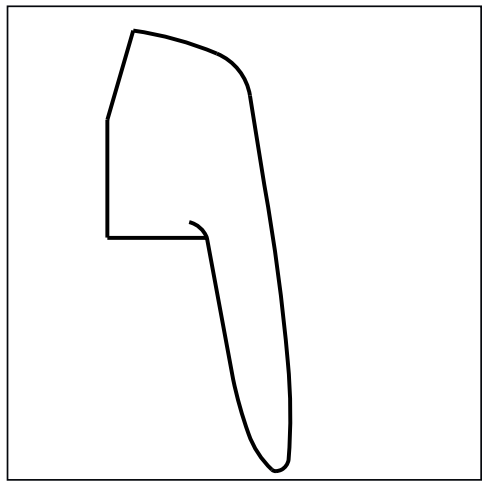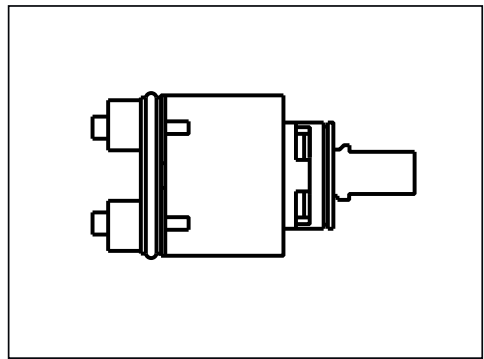
120
60
137