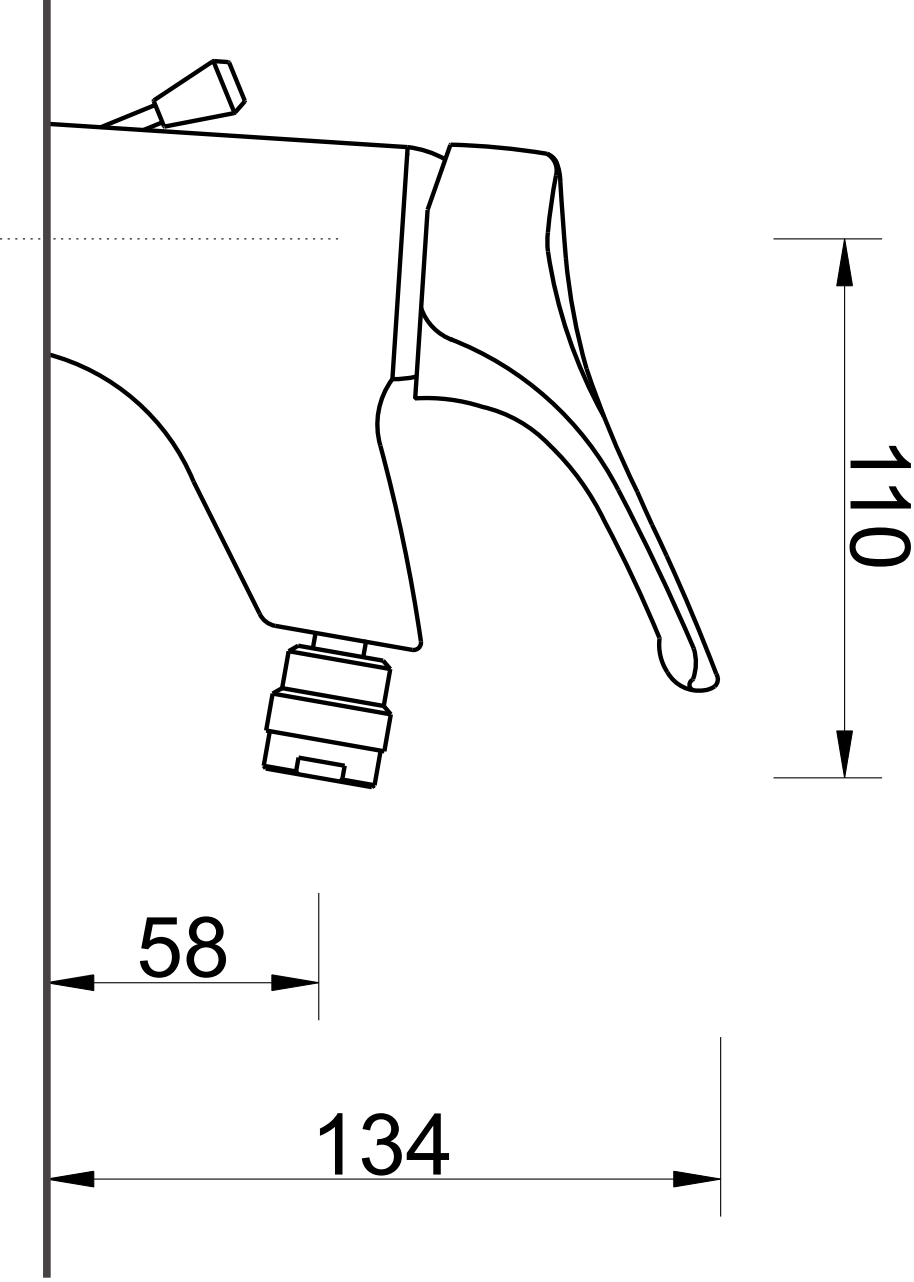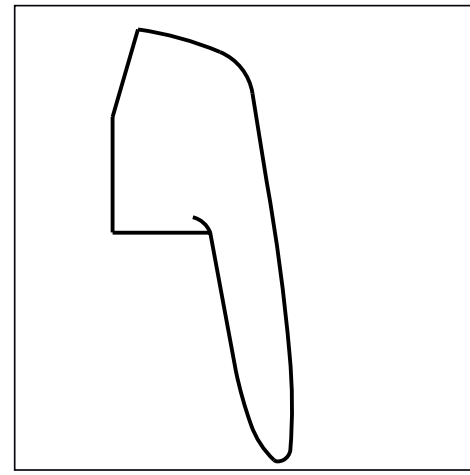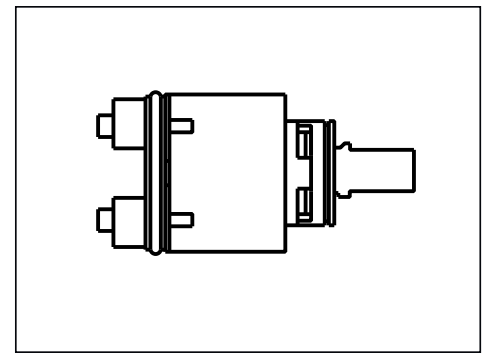
110
58
134