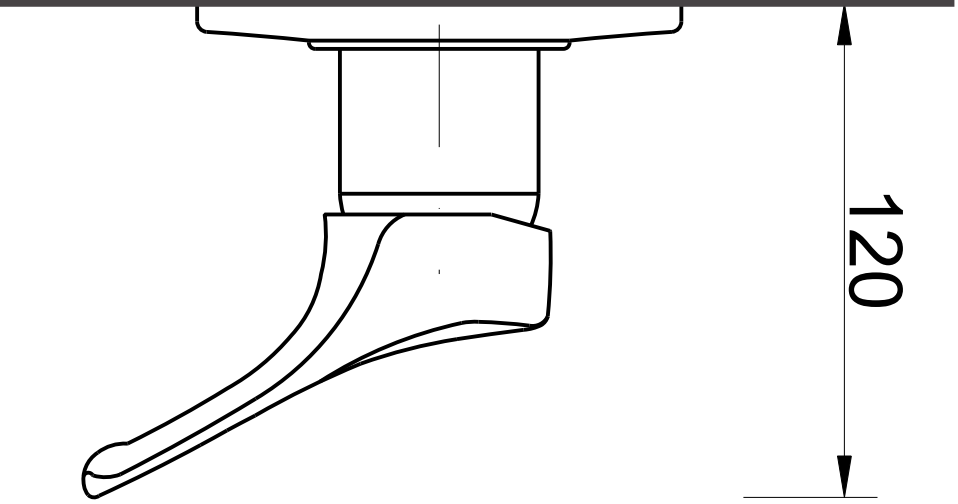
120

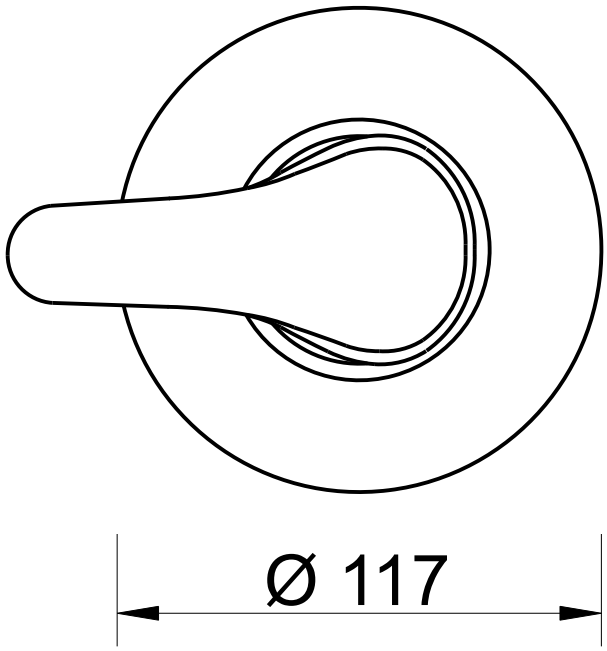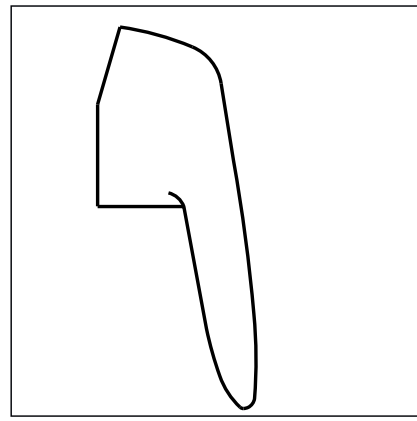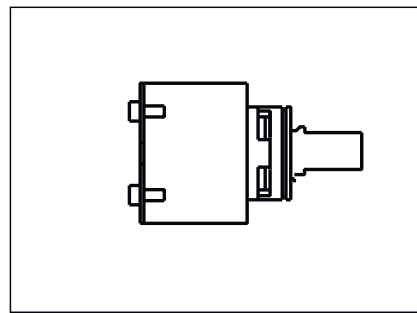
Ø 117