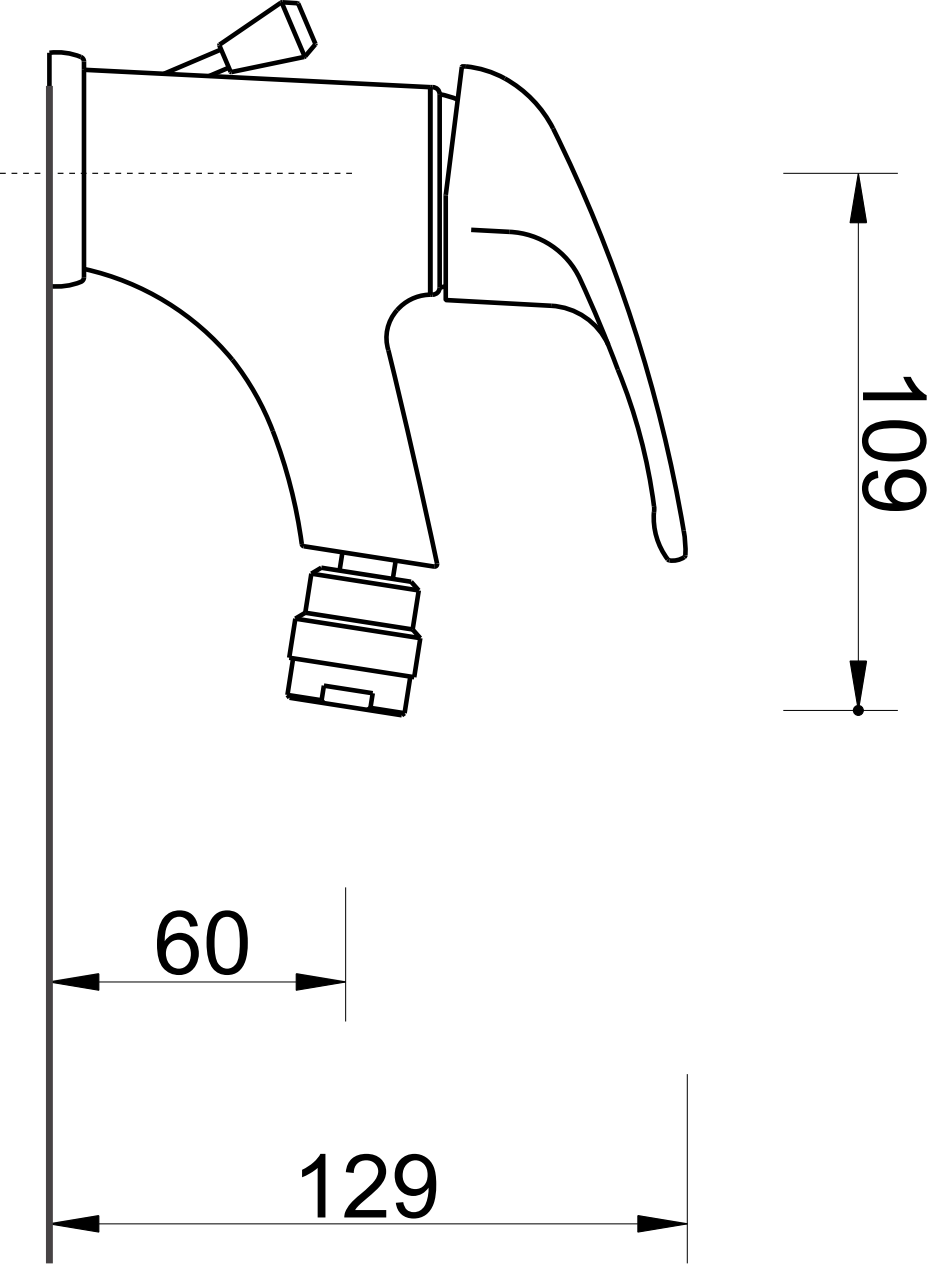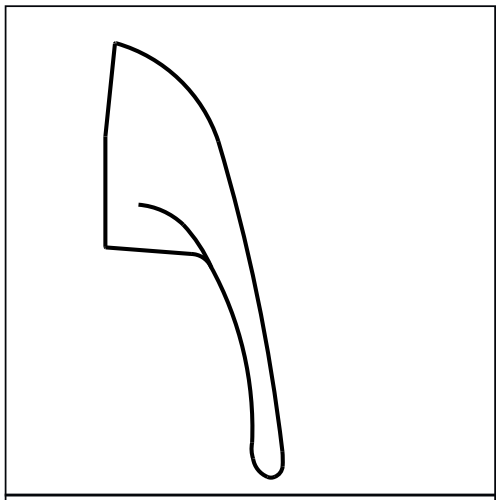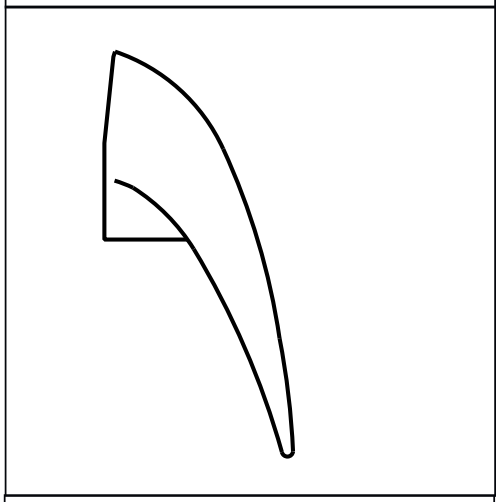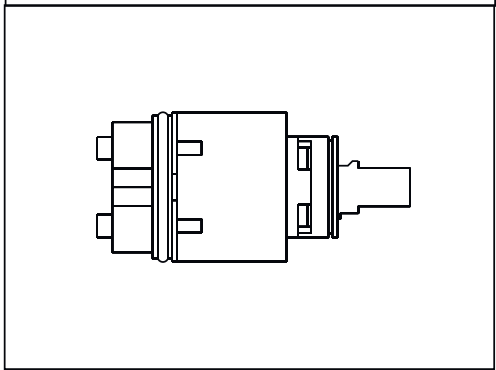
109
60
129