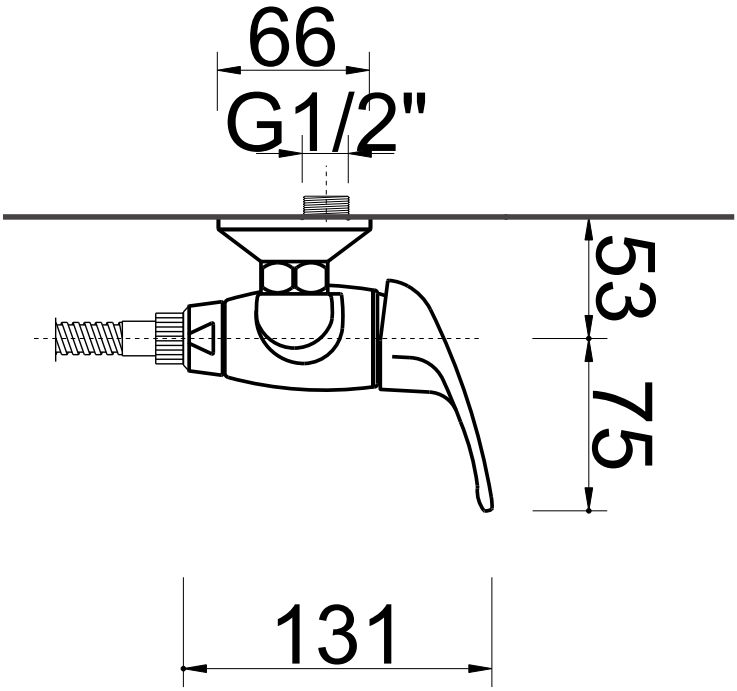
66
G1/2"
53
75
131

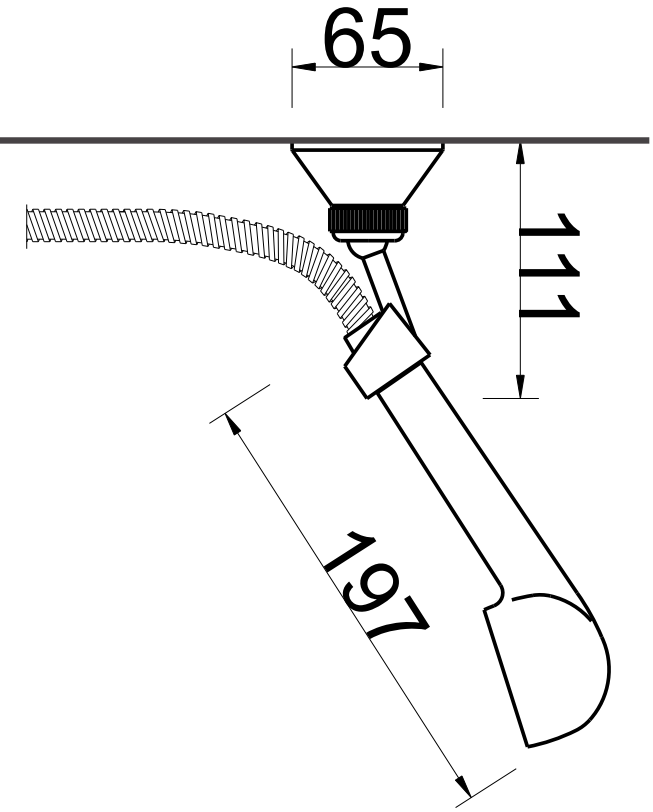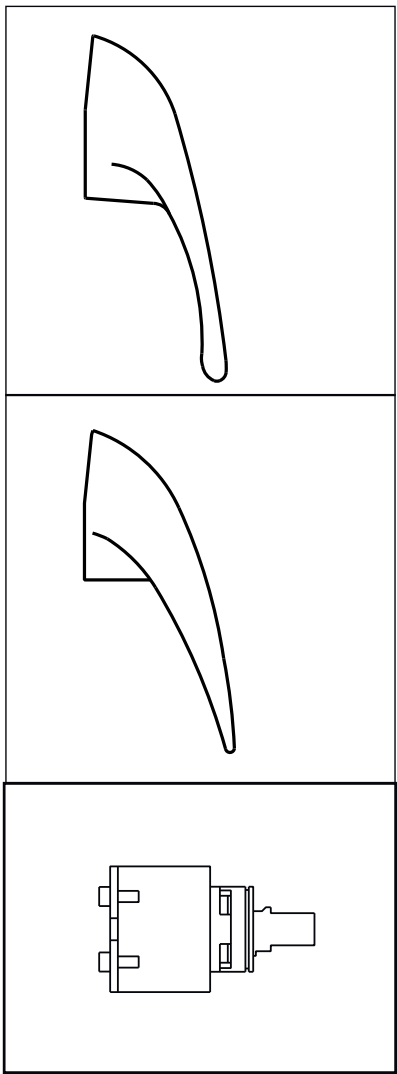
65
111
197