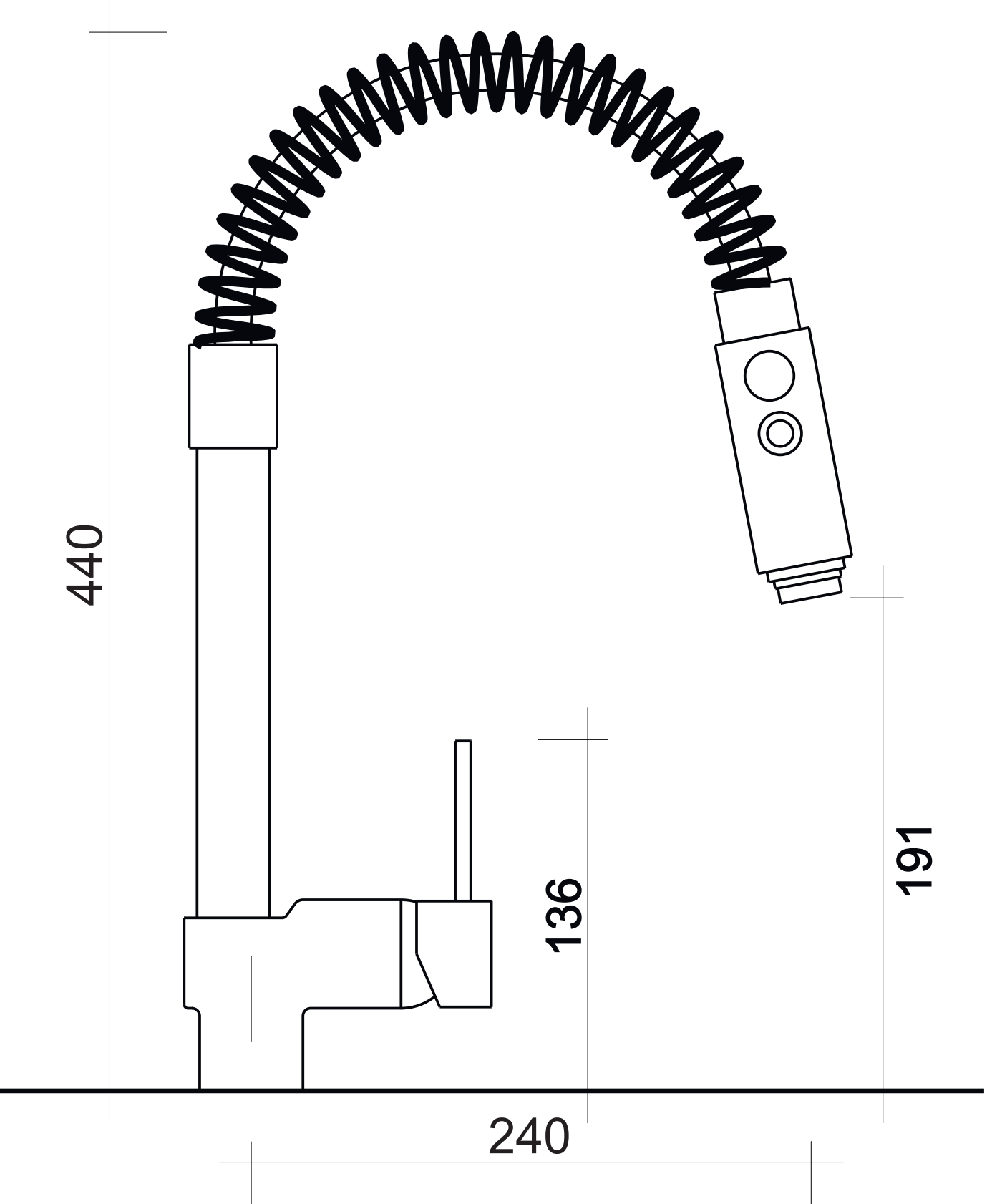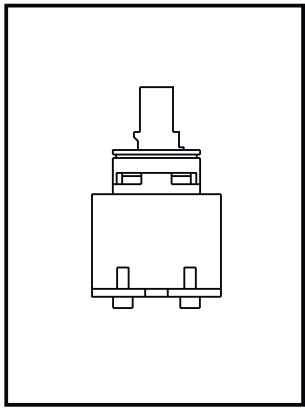
440
136
191
240