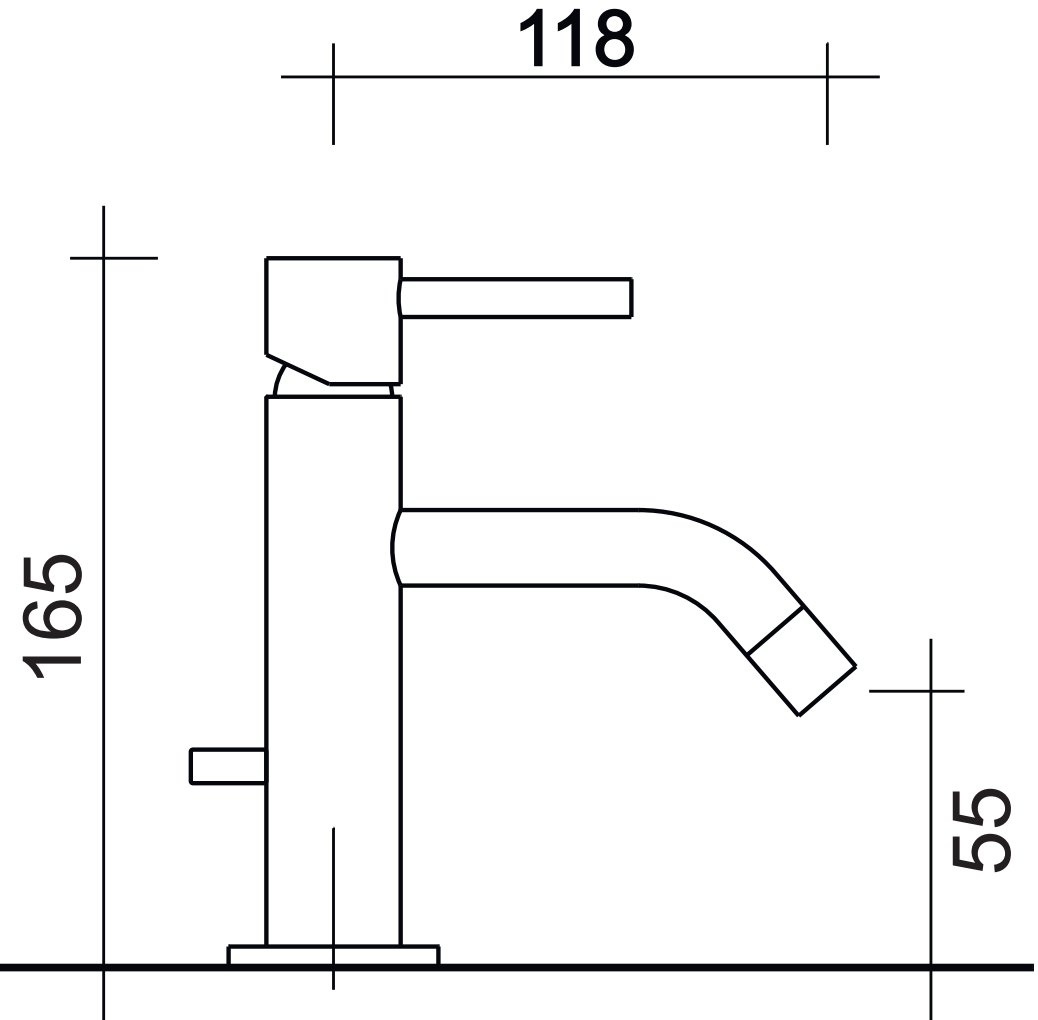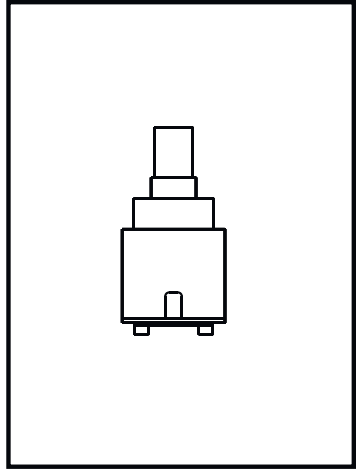
118
165
55