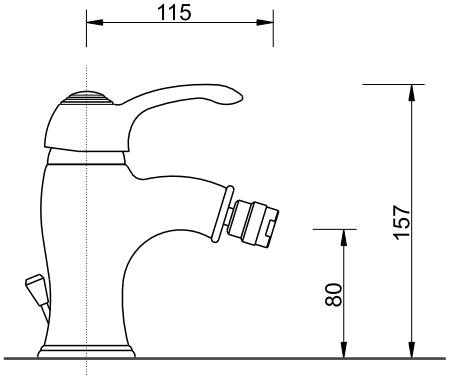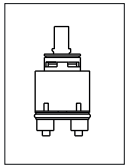
115
157
80