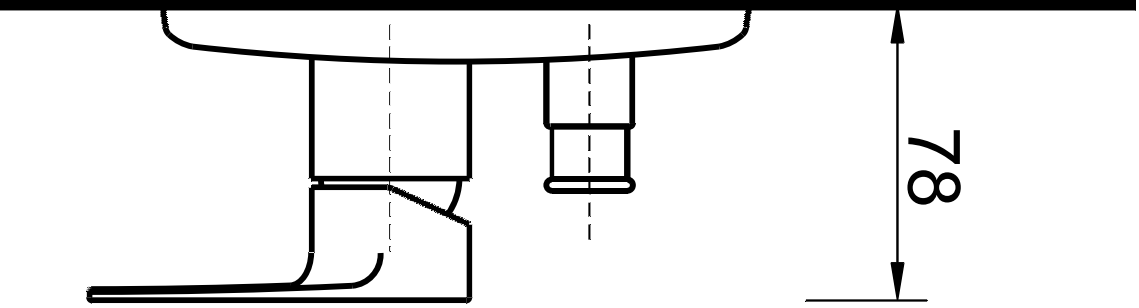
78

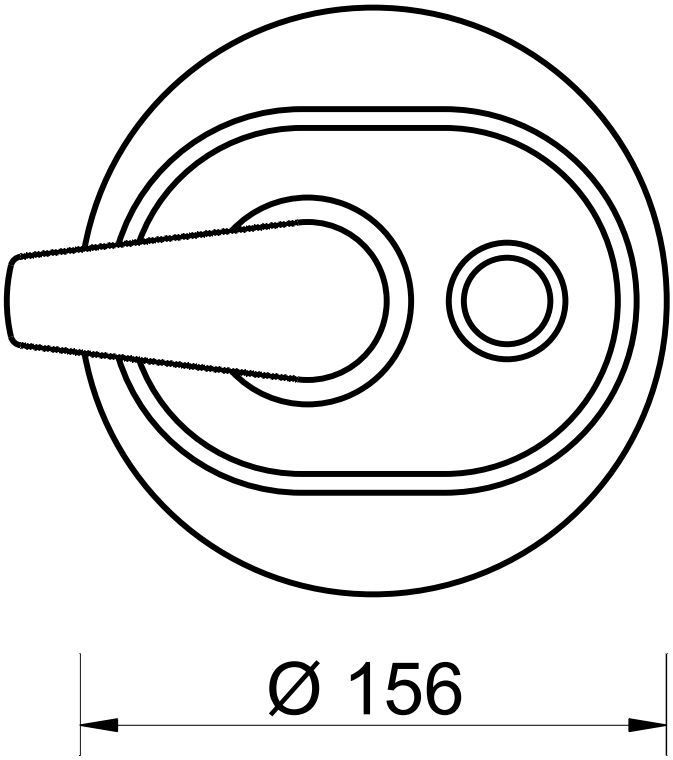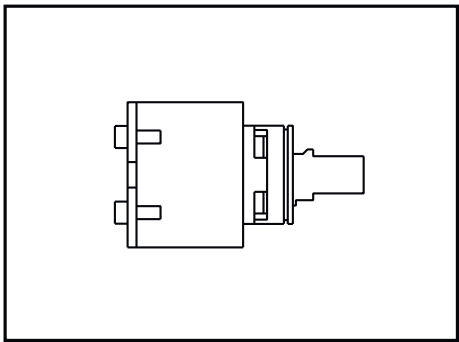
Ø 156