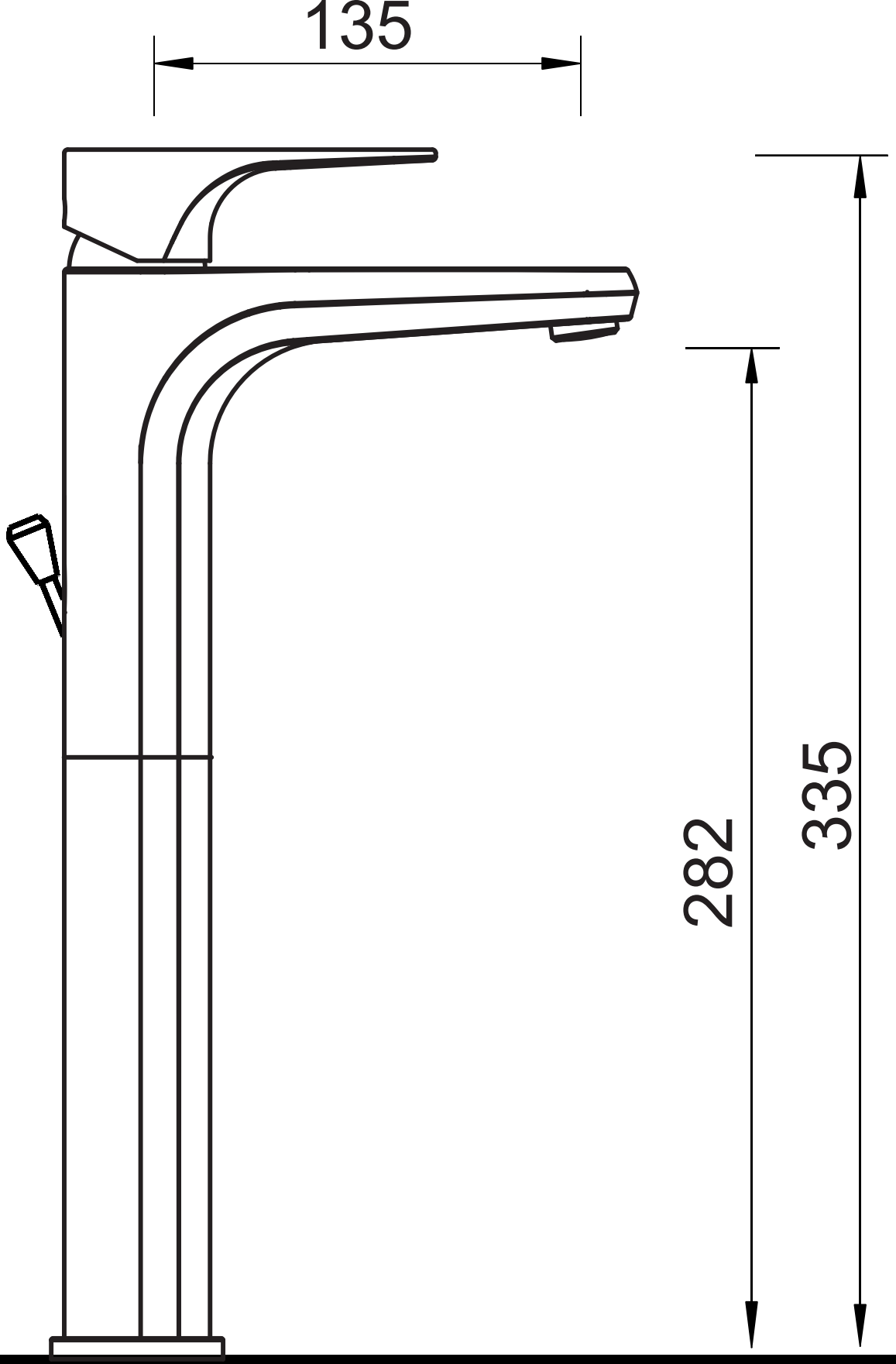
135
282
335