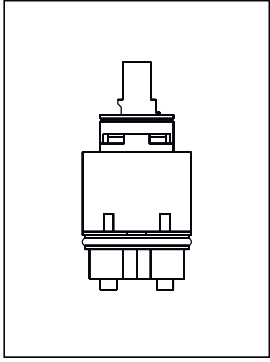

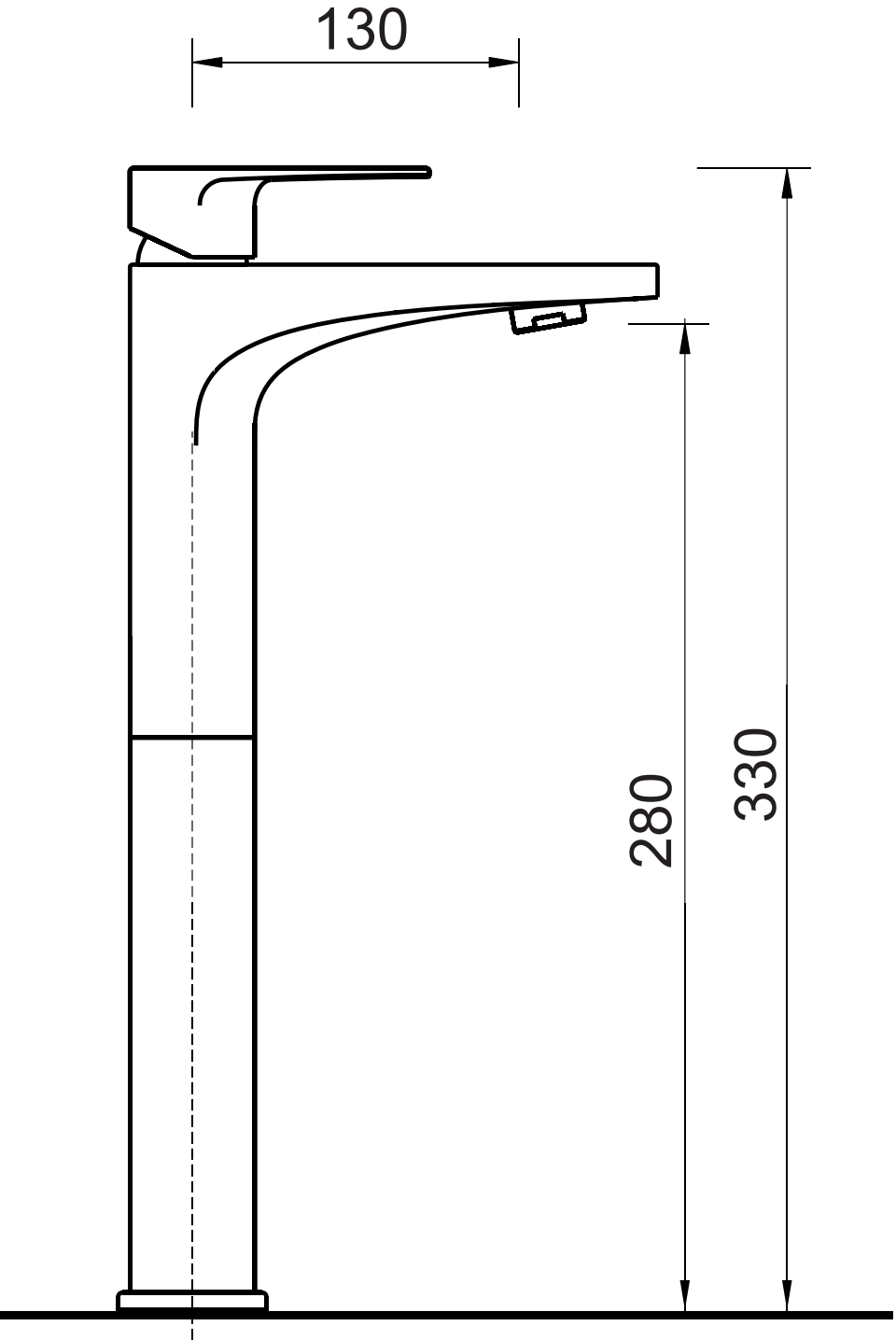
130
280
330