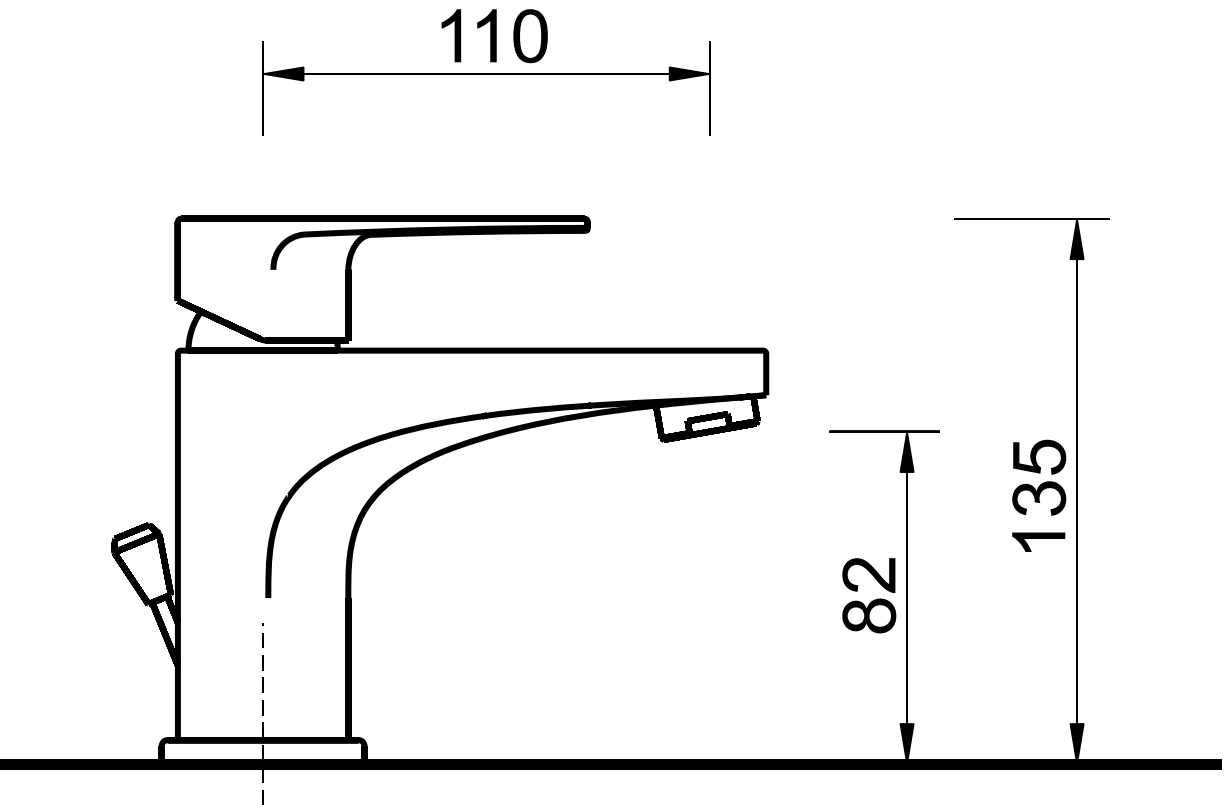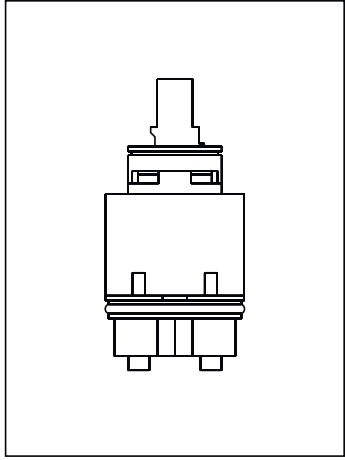
110
82
135