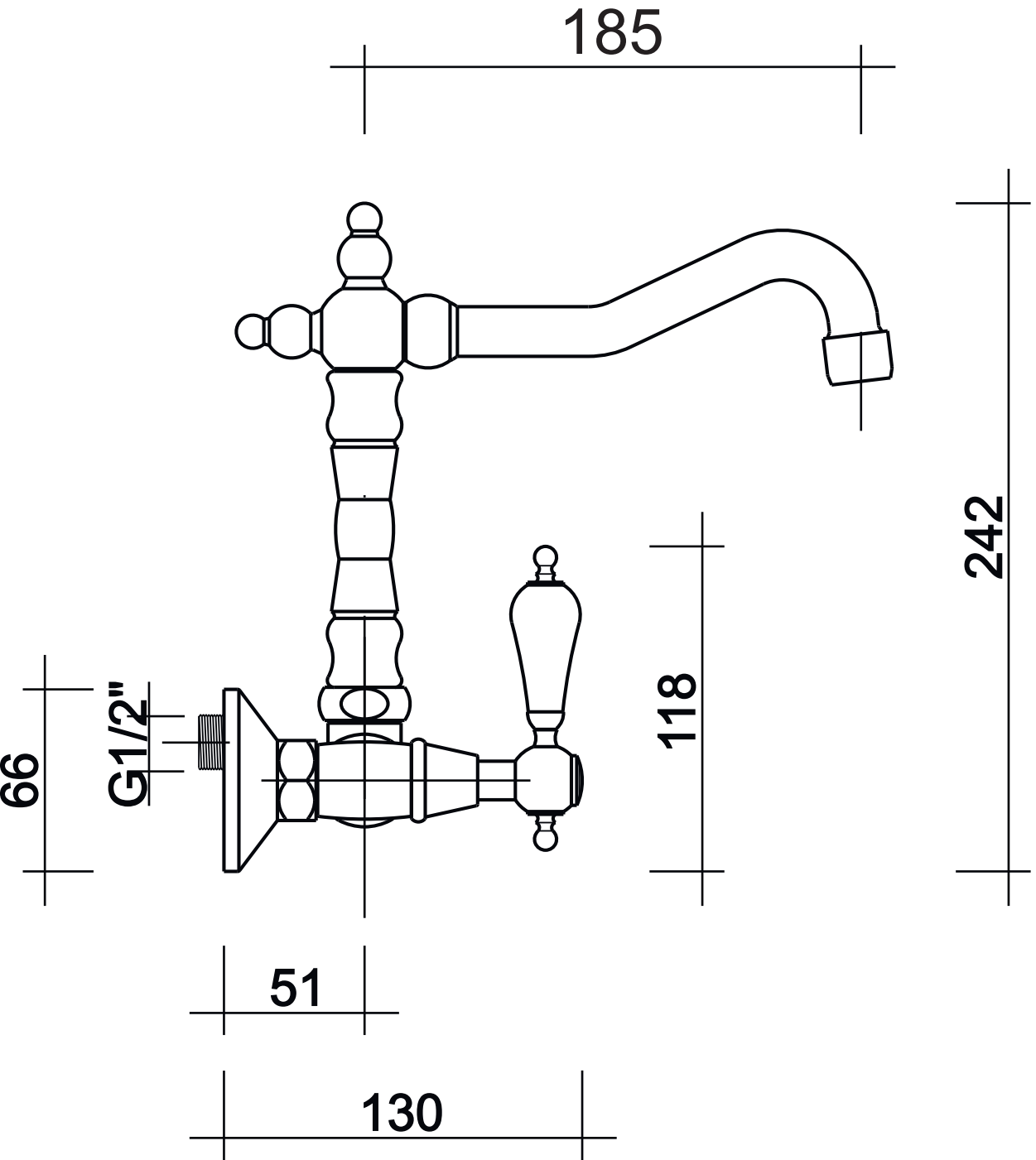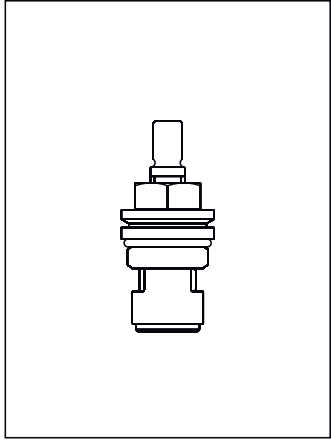
185
242
118
66
G1/2"
51
130