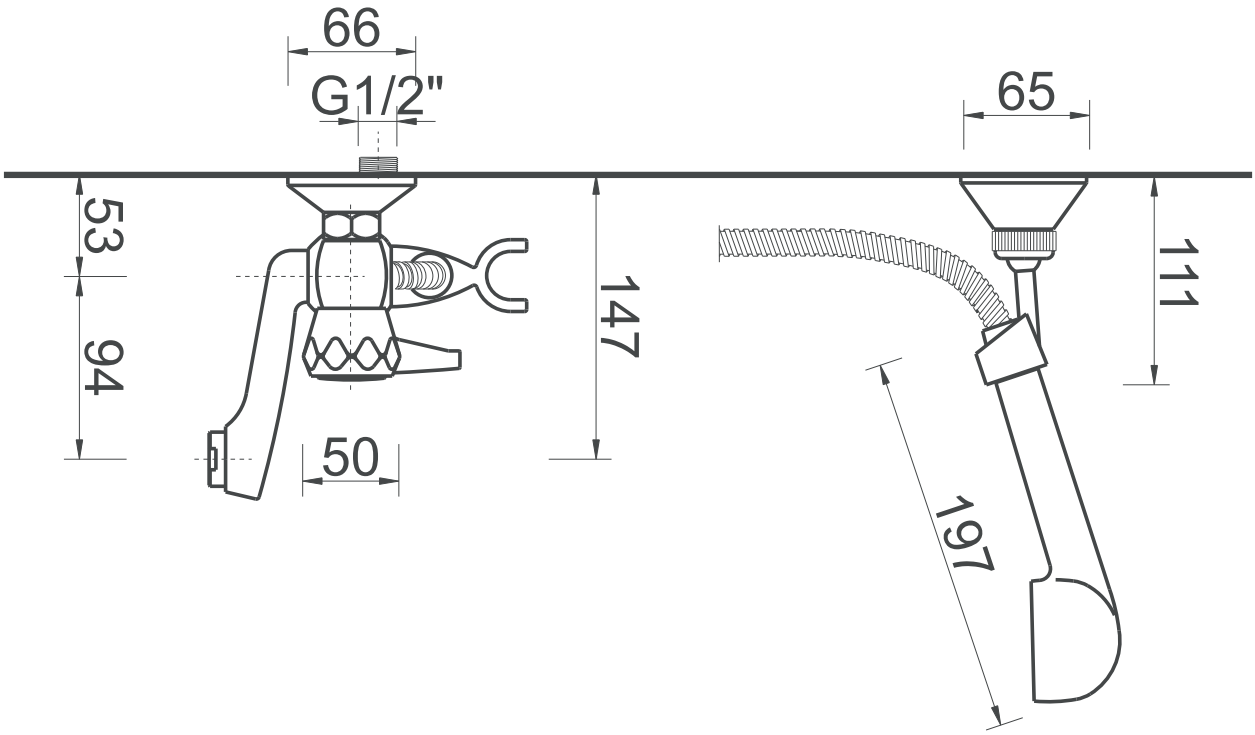
66
G1/2"
65
53
94
147
111
50
197

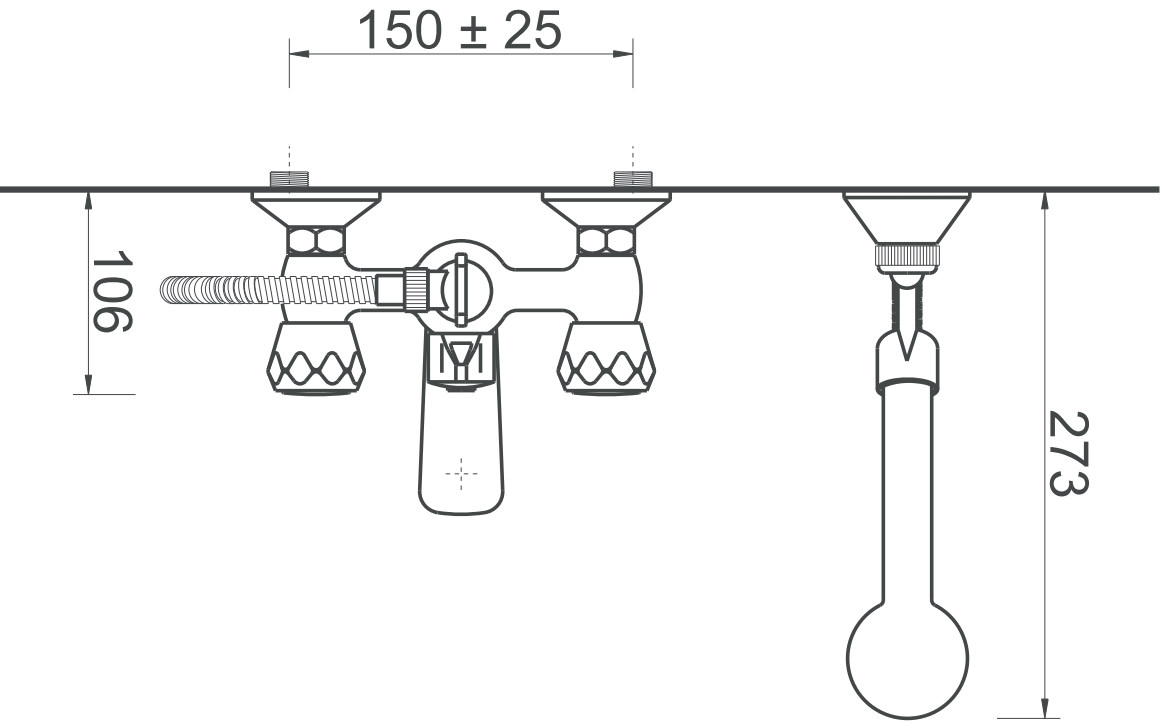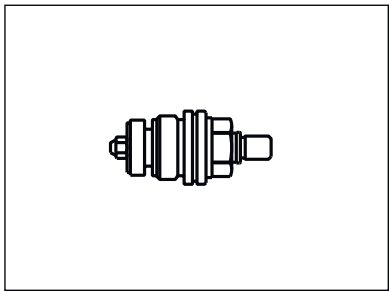
150 ± 25
106
273