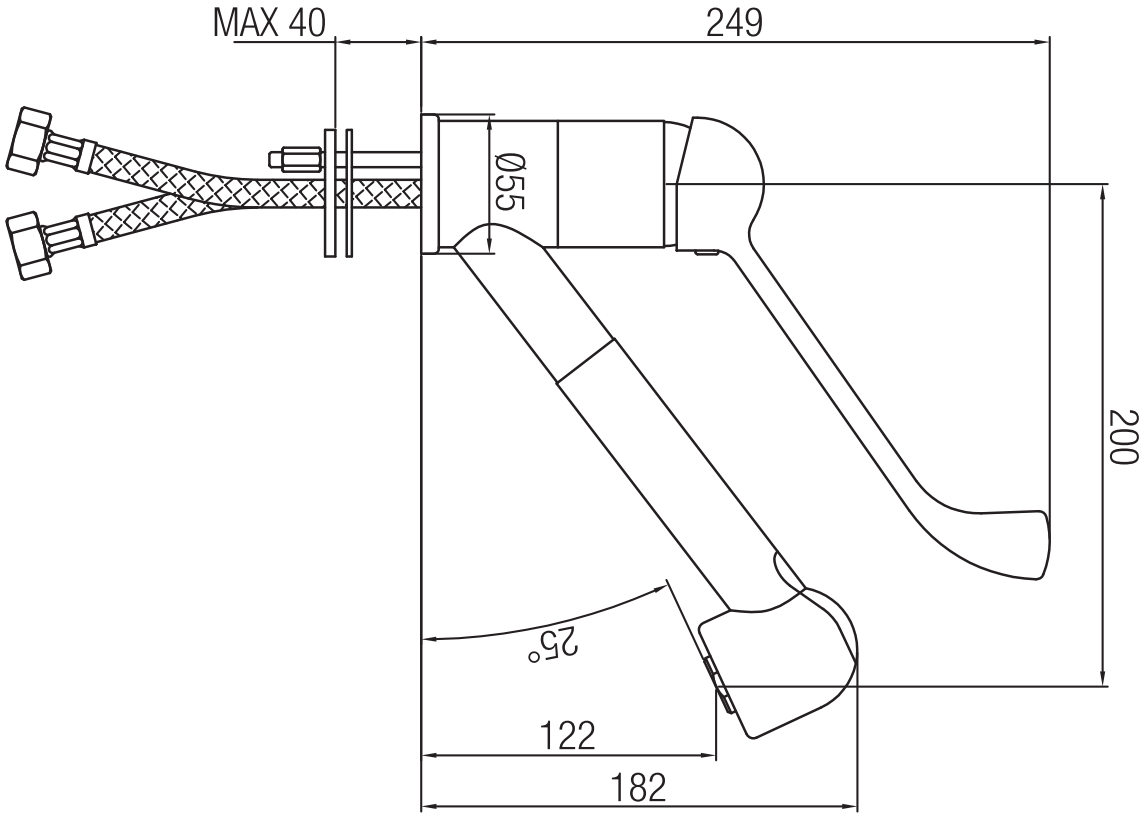
MAX 40
249
Ø55
200
25°
122
182