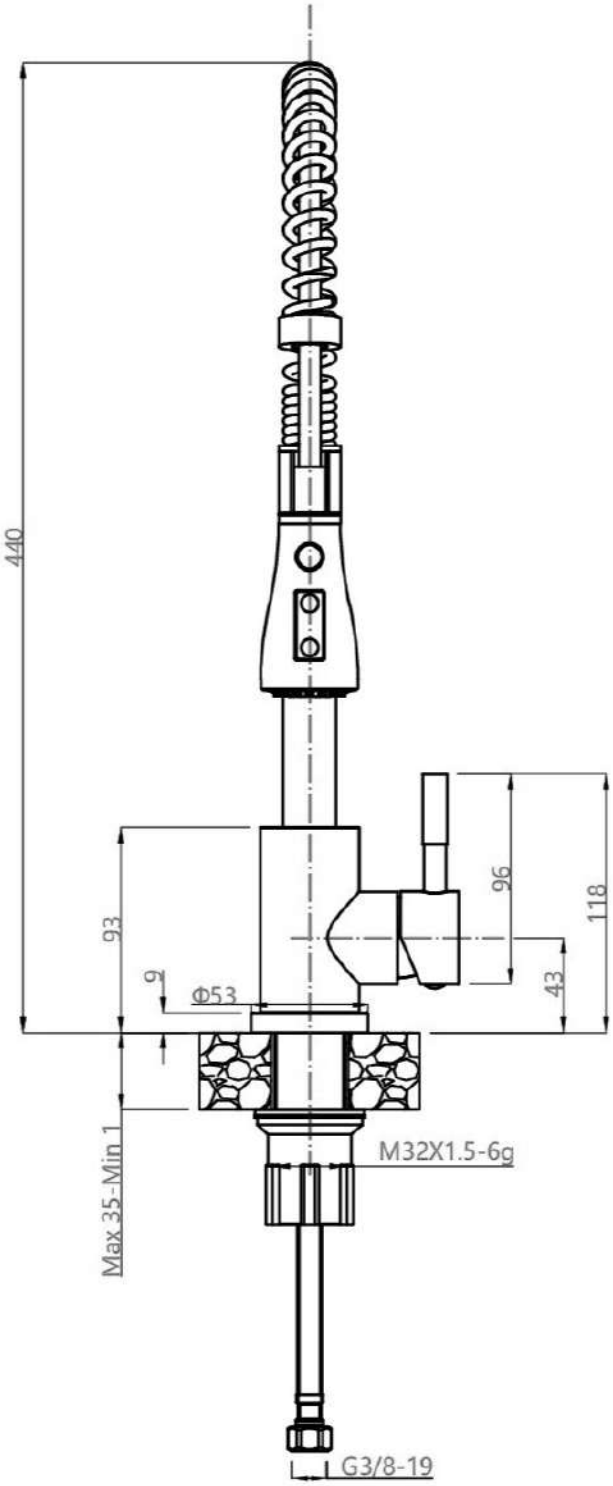
440
93
9
Φ53
96
118
43
Max 35-Min 1
M32X1.5-6g
G3/8-19

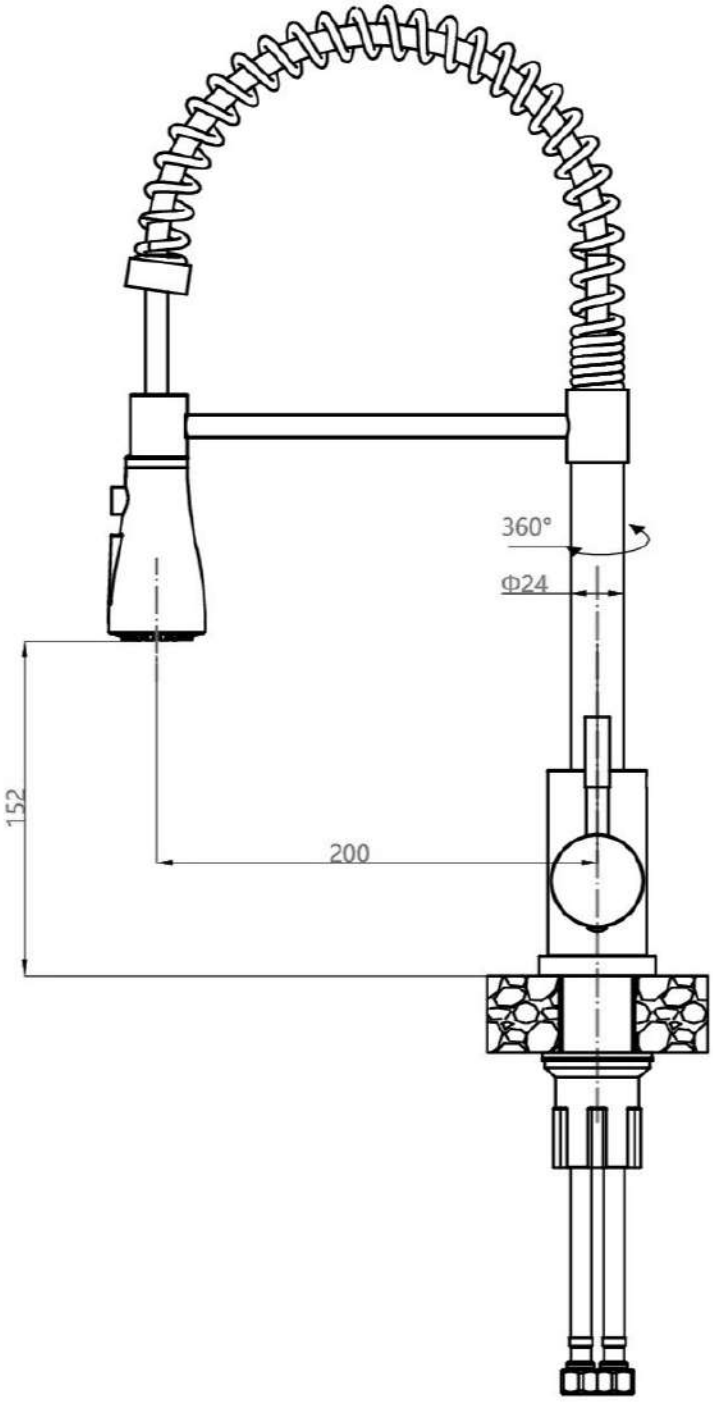
360°
Φ24
152
200